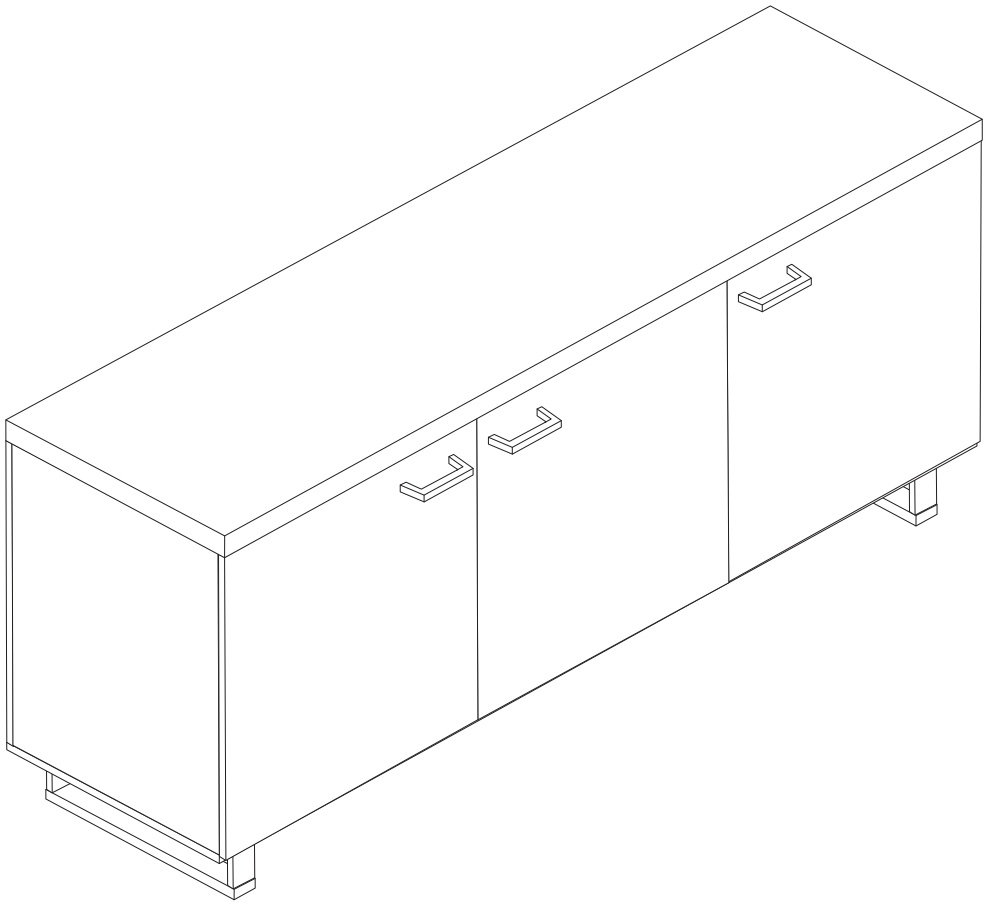

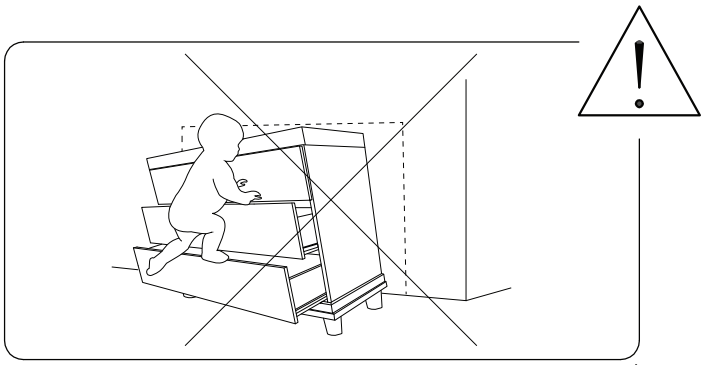

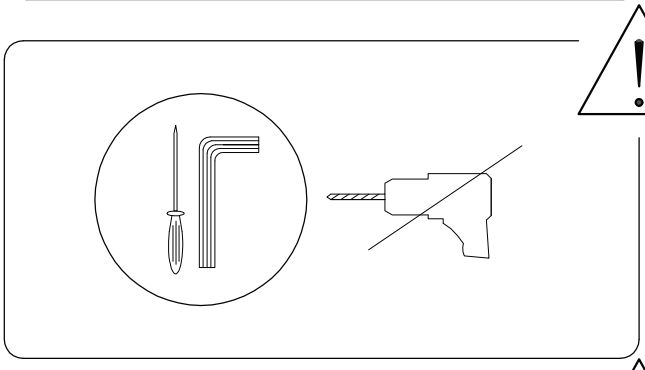

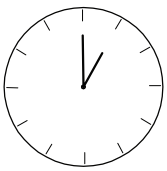

60'

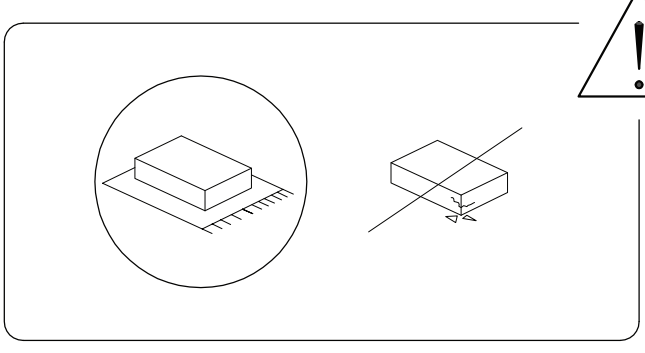

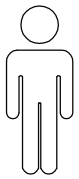

1

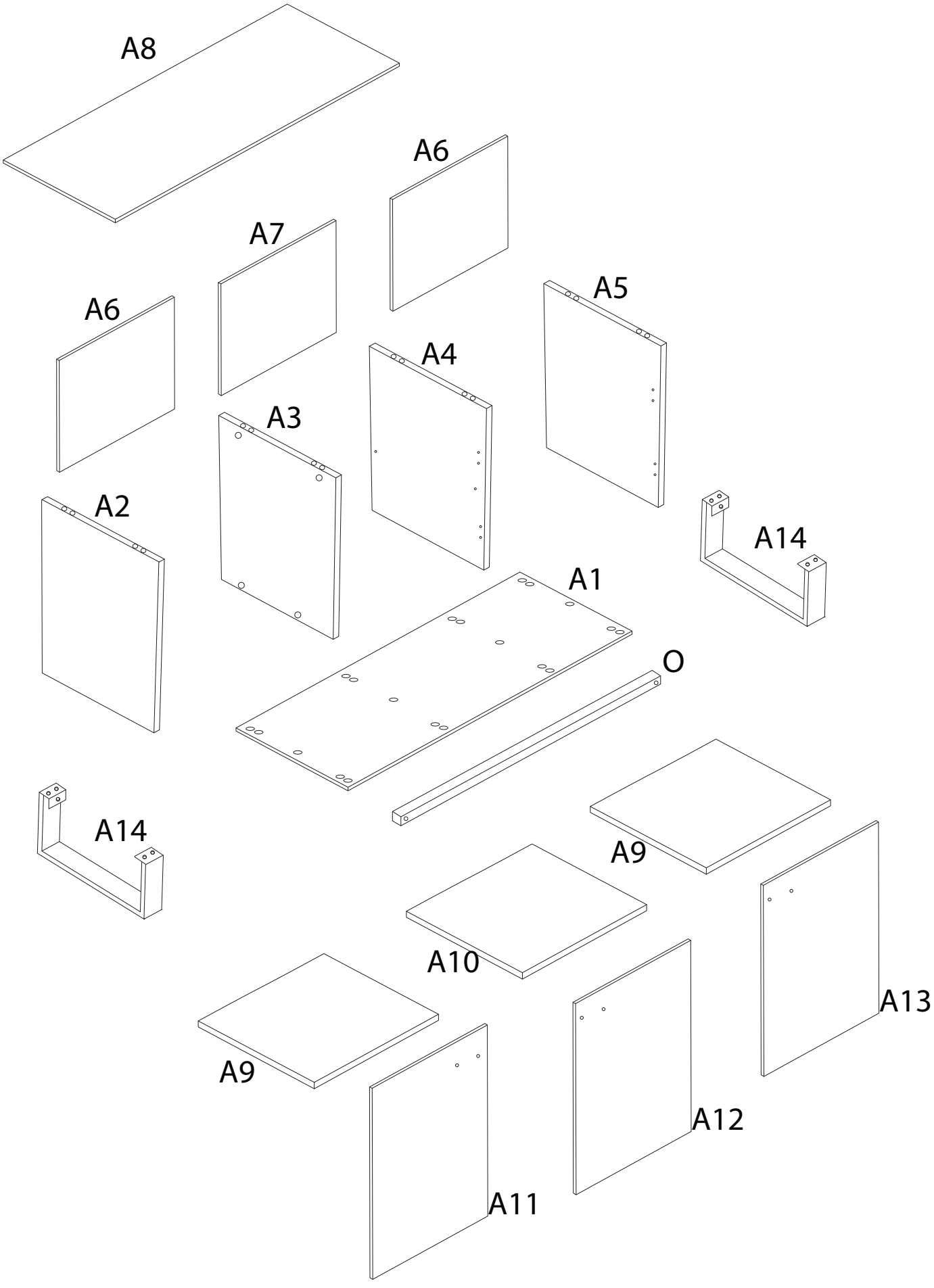
A8
A6
A7
A6
A5
A4
A3
A2
A14
A1
O
A14
A9
A10
A13
A9
A12
A11

A1

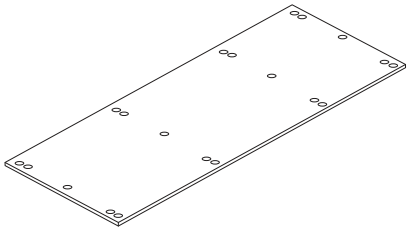

x 1

A2

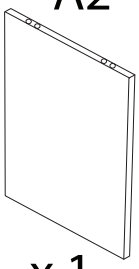

x 1

A3

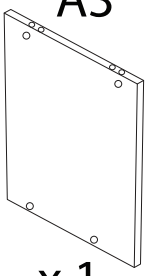

x 1

A4

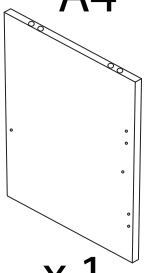

x 1

A5

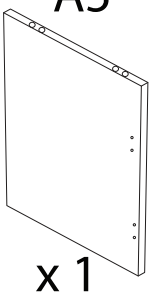

x 1

A6

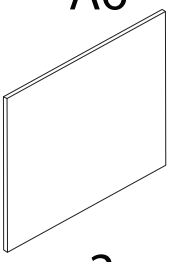

x 2

A7

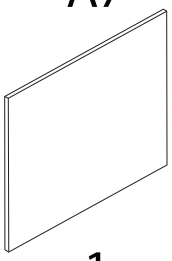

x 1

A8

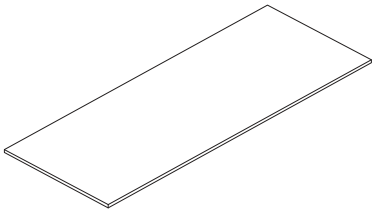

x 1

A9

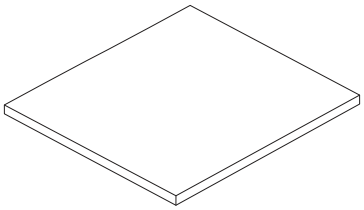

x 2

A10

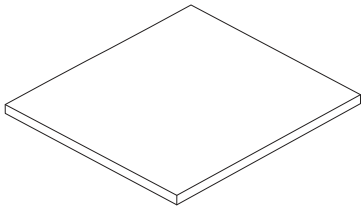

x 1

A11

x 1

A12

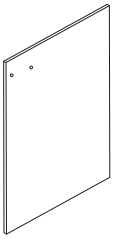

x 1

A13

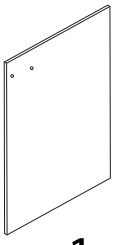

x 1

A14

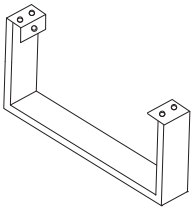

x 2

A	B	C
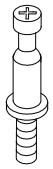	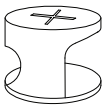	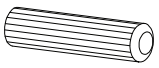
x 8	x 8	x 16
D	**E**	**F**
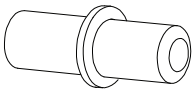	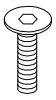 M6 x 20	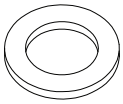
x 12	x 10	x 10
G	**H**	**I**
	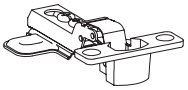	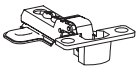
x 1	x 4	x 2
J	**K**	**L**
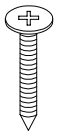 M4 x 20	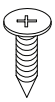 M6 x 15	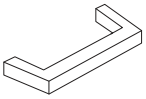
x 6	x 48	x 3
M	**N**	**O**
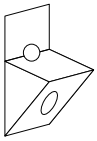	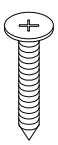 M4 x 40	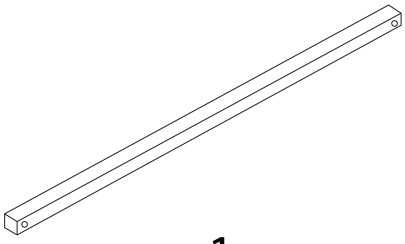
x 12	x 12	x 1

1

A8	A	C
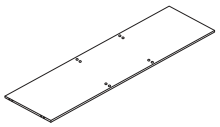	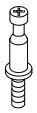	
x 1	x 8	x 8

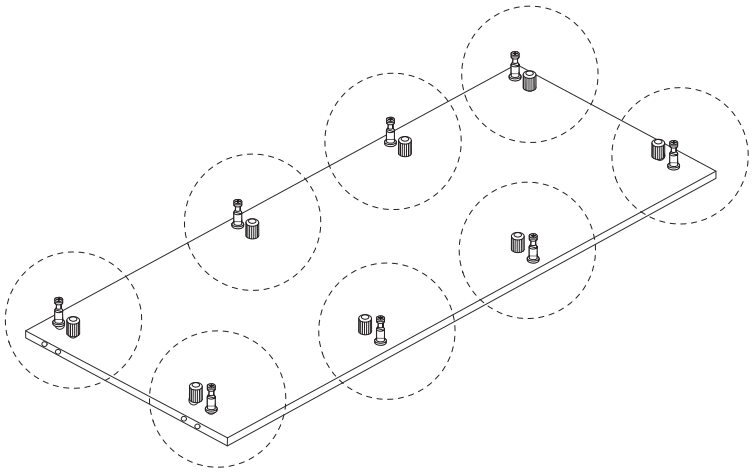

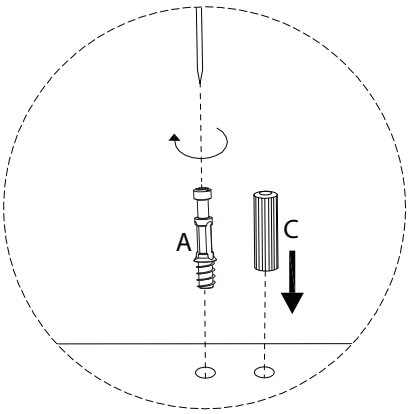

2

A2	A3	A4	A5	B
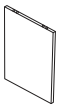	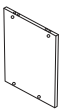	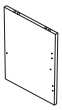	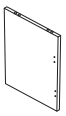	
x 1	x 1	x 1	x 1	x 8

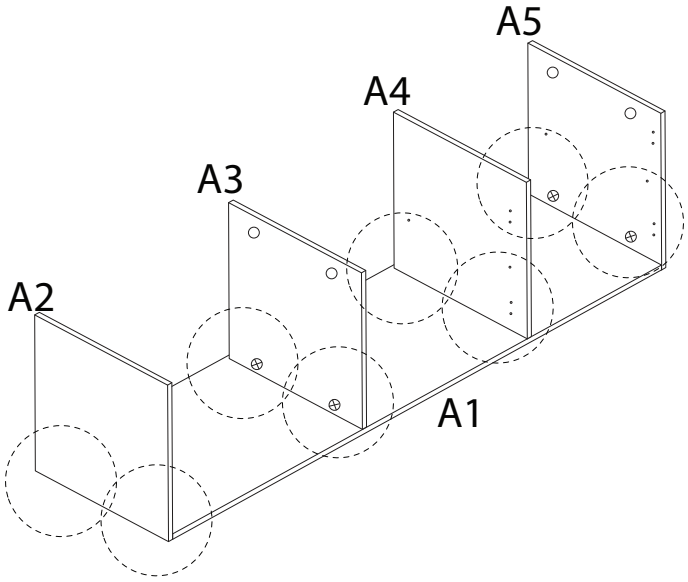

1a

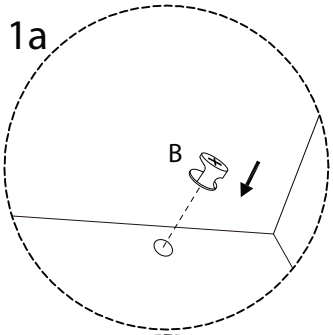

1b

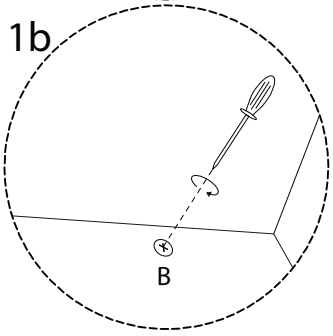

3

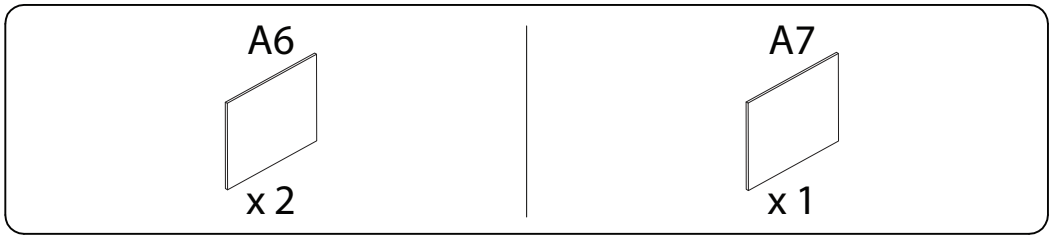

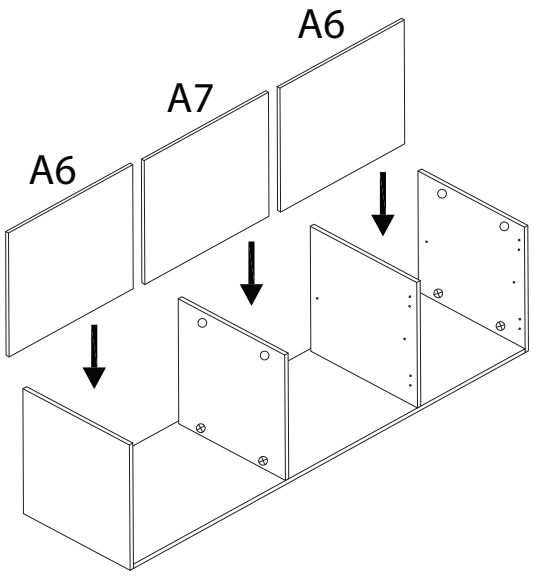

4

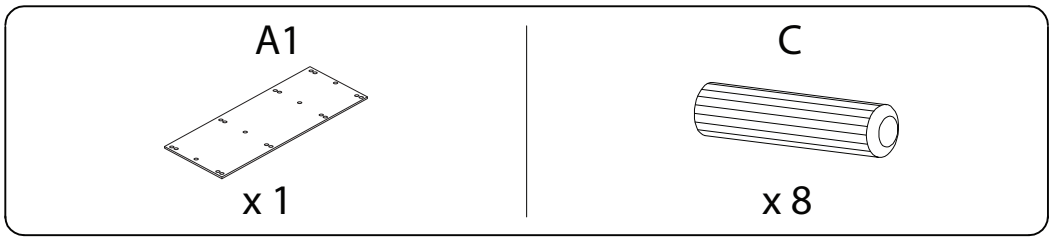

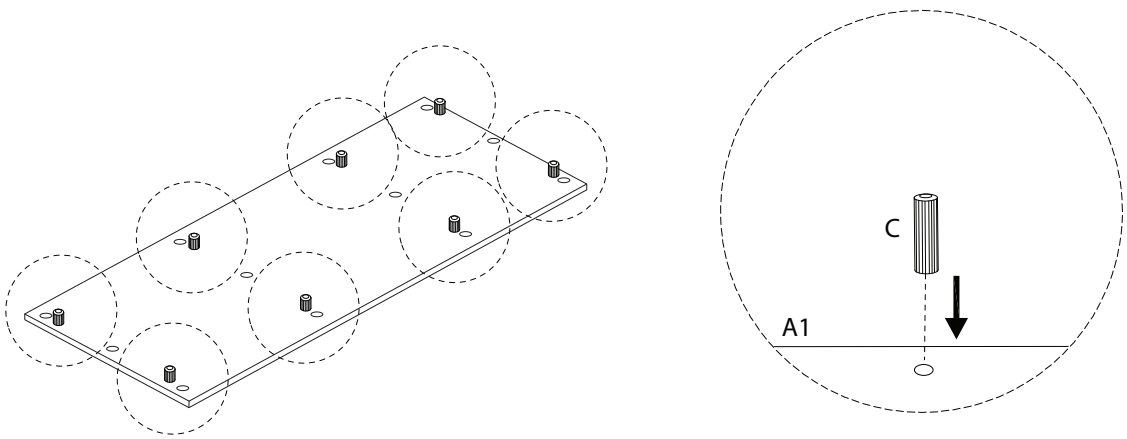

5

N

M4 x 40

x 12

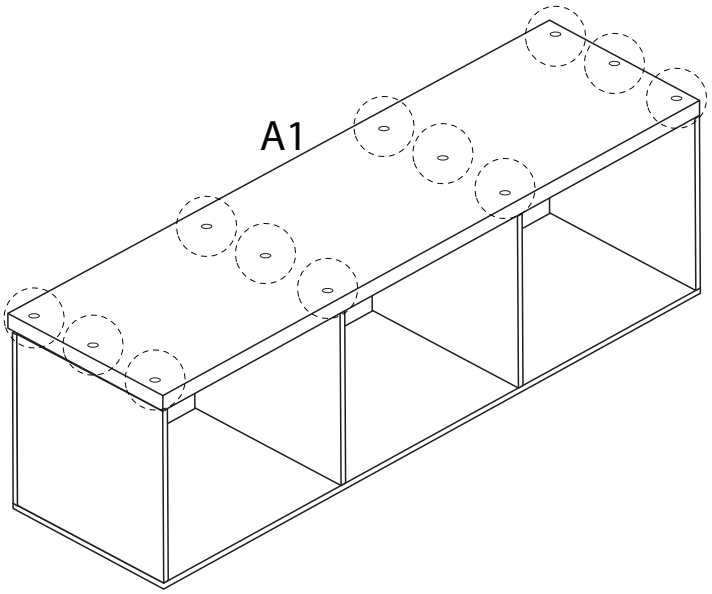

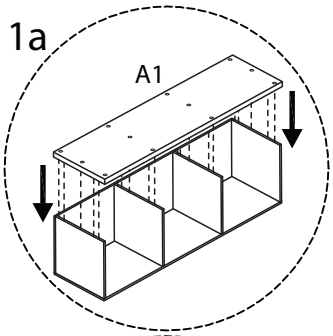

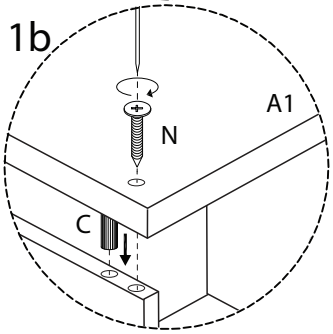

6

A14	E	F	G	O
x 2	M6 x 20 x 10	x 10	x 1	x 1

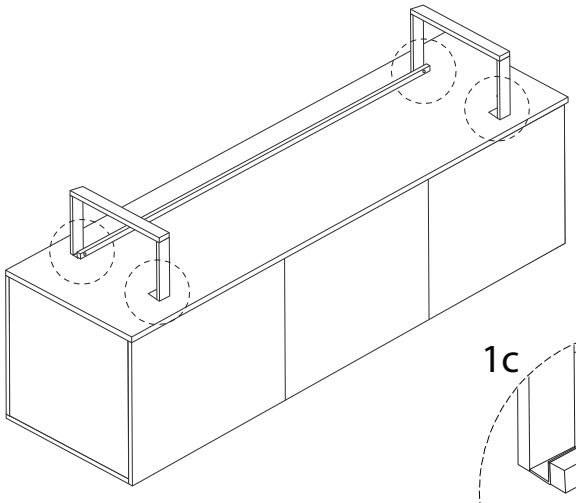

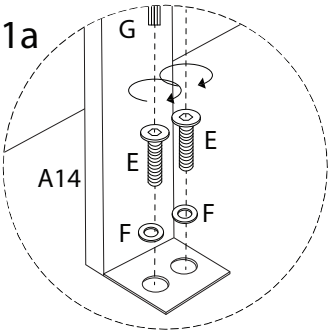

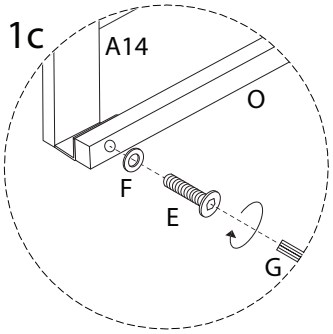

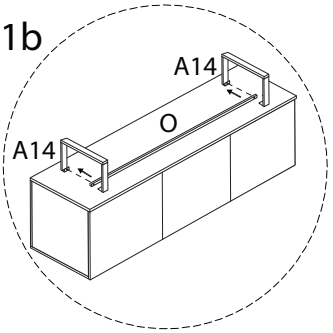

7

K	M
M6 x 15	
x 12	x 12

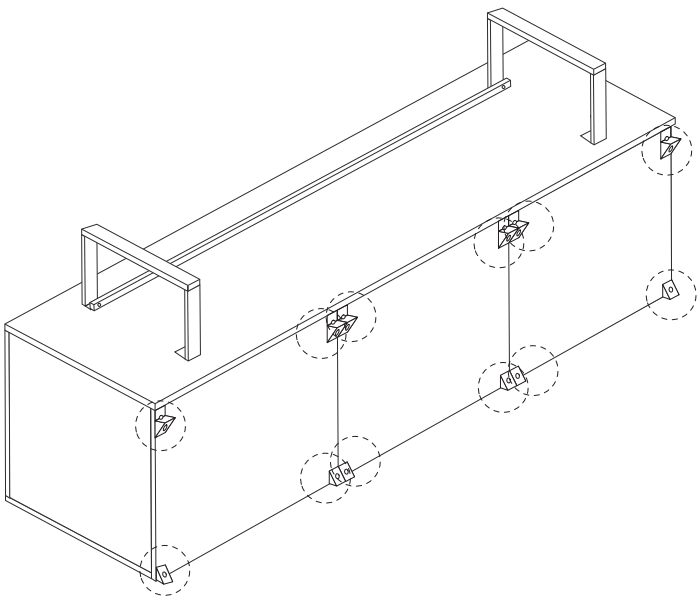

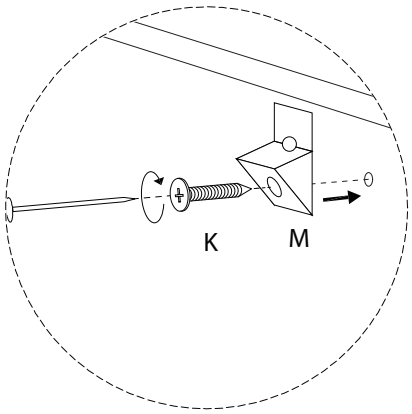

8

A9	A10	D
x 2	x 1	x 12

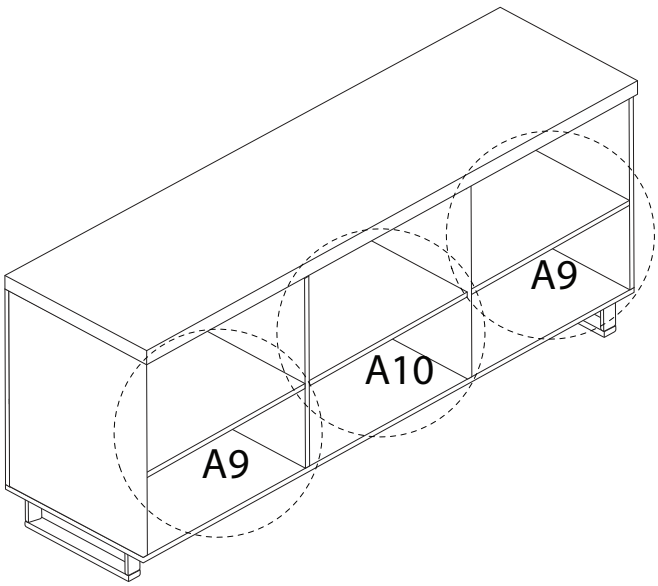

1a

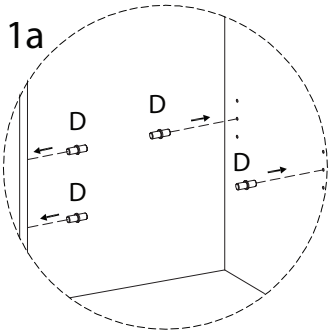

1b

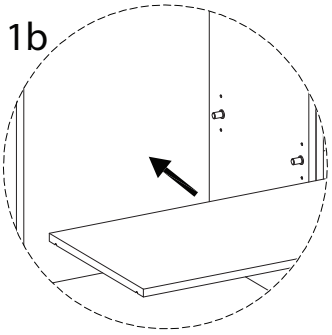

9

A11	A12	A13	J	L
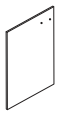	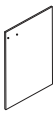	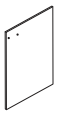	M4 x 20	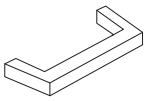
x 1	x 1	x 1	x 6	x 3

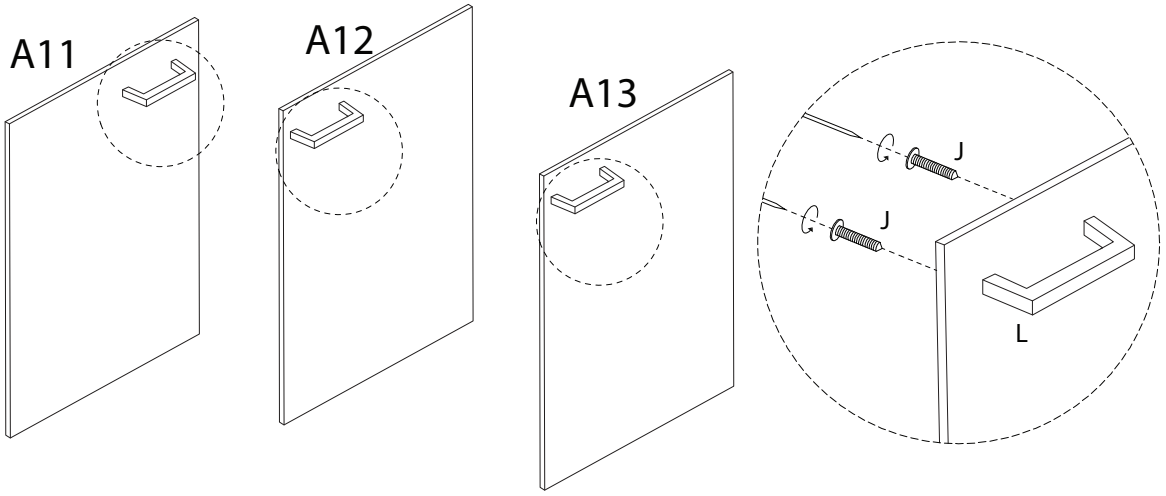

10

K	H
M6 x 15	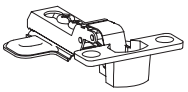
x 8	x 4

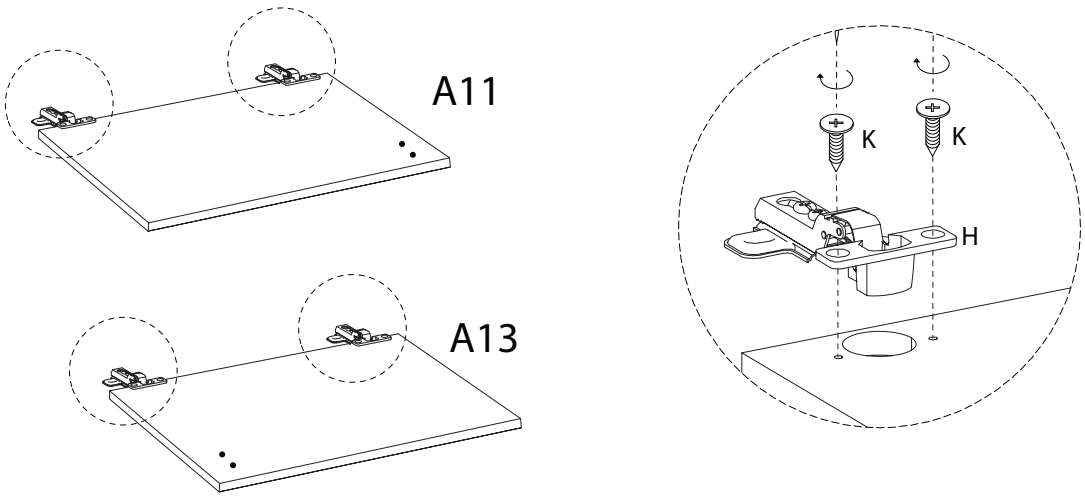

11

I	K
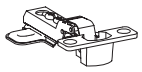	
x 2	x 4

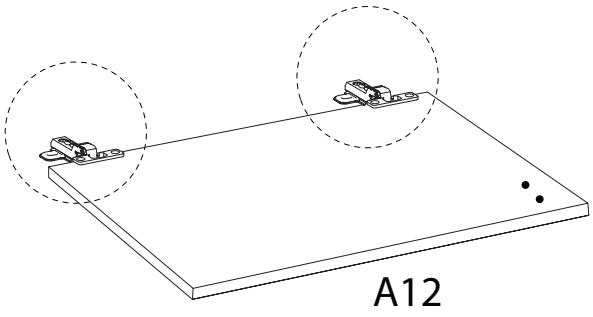

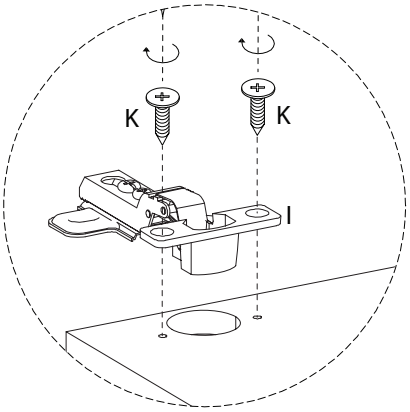

12

K
x 24

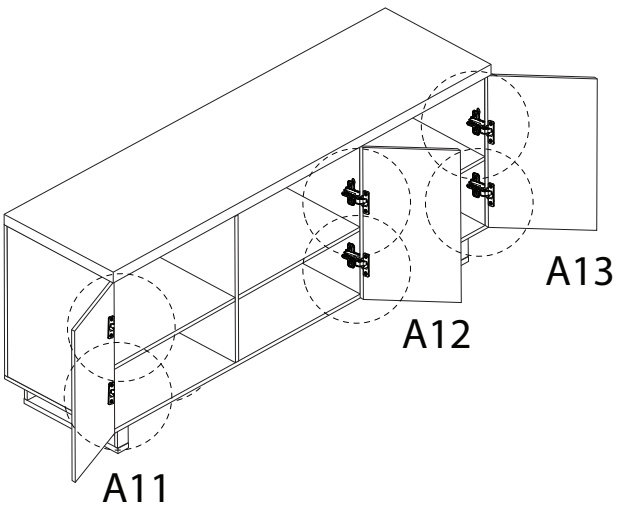

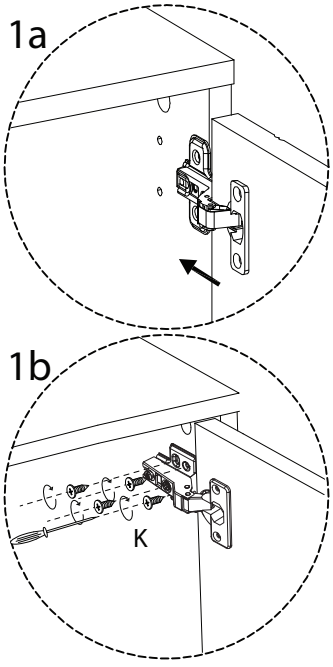

!

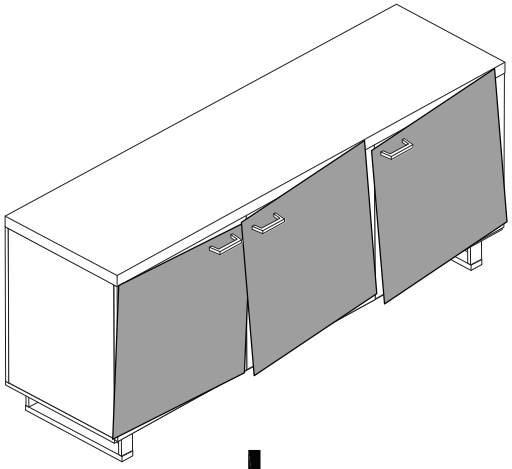

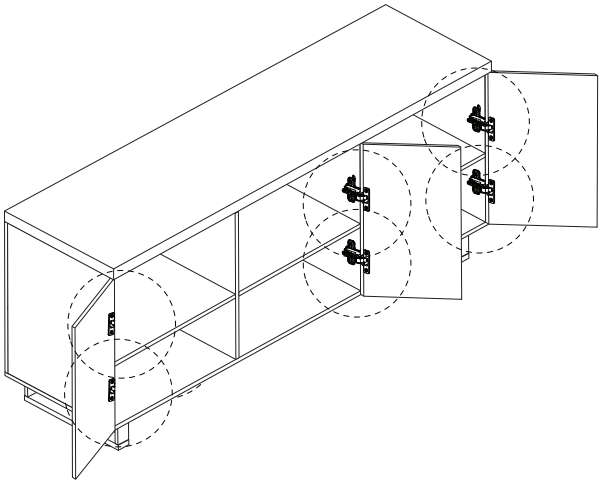

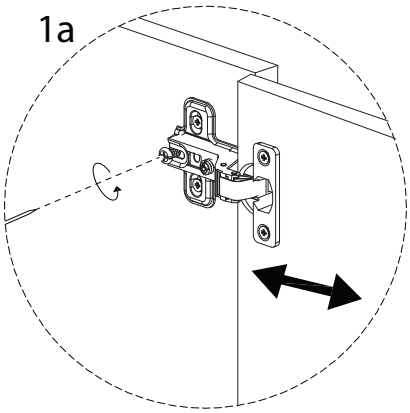
1a

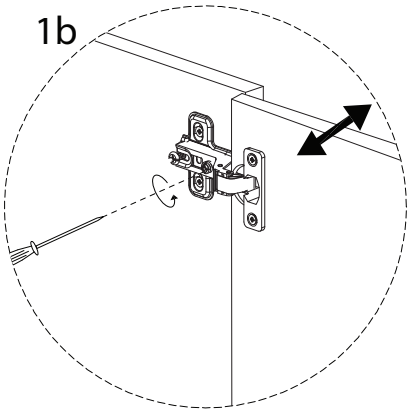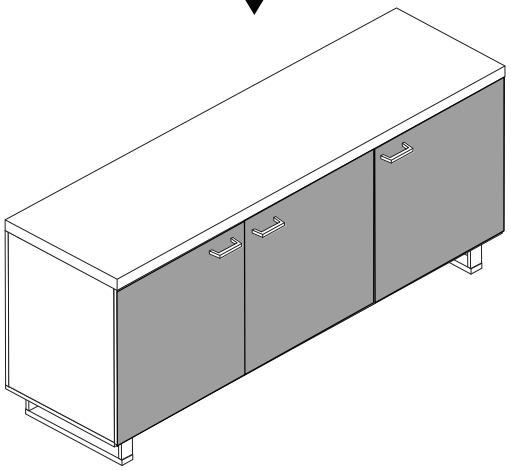
1b